СИБГИПРОКОММУНЭНЕРГО

РОССИЙСКАЯ ФЕДЕРАЦИЯ

Свидетельство № СРО-П-081-5406168187-00241-6 от 18 сентября 2013г.

ПРОГРАММА КОМПЛЕКСНОГО РАЗВИТИЯ СИСТЕМ КОММУНАЛЬНОЙ ИНФРАСТРУКТУРЫ СЕЛЬСКОГО ПОСЕЛЕНИЯ КАЗЫМ

ТОМ 3 КНИГА 2.

Схемы перспективного развития электрических сетей напряжением 10 кВ сельского поселения Казым Белоярского района ХМАО-Югра

(Графические материалы)

5/1-3.2-ПКР.ЭС

Инв.№ 3952

2017 год

НОВОСИБИРСК

Р О С С И Й С К А Я Ф Е Д Е Р А Ц И Я

ЗАКРЫТОЕ АКЦИОНЕРНОЕ ОБЩЕСТВО
ГЕНЕРАЛЬНЫЙ ПОДРЯДЧИК
«СИБГИПРОКОММУНЭНЕРГО»

Свидетельство № СРО-П-081-5406168187-00241-6 от 18 сентября 2013г.

ПРОГРАММА КОМПЛЕКСНОГО РАЗВИТИЯ СИСТЕМ КОММУНАЛЬНОЙ ИНФРАСТРУКТУРЫ СЕЛЬСКОГО ПОСЕЛЕНИЯ КАЗЫМ

ТОМ 3 КНИГА 2.
Схемы перспективного развития электрических сетей напряжением 10 кВ сельского поселения Казым Белоярского района ХМАО-Югра
(Графические материалы)

5/1-3.2-ПКР.ЭС

Генеральный директор Е. В. БАКИН

Главный инженер проекта Е. С. КОЖЕВНИКОВ

г. Новосибирск
2017 год

СОСТАВ ПРОЕКТА

Номер тома	Обозначение	Наименование	Инвентарный номер
1	2	3	4
		Программа комплексного развития систем коммунальной инфраструктуры сельского поселения Казым	
Том 1	5/1-1.0-ПКР	**Программный документ**	3949
Том 2	5/1-2.0-ПКР	**Обосновывающие материалы**	3950
Том 3		**Схемы перспективного развития электрических сетей напряжением 10 кВ сельского поселения Казым Белоярского района ХМАО-Югра**	
	5/1-3.1-ПКР.ЭС	КНИГА 1. Пояснительная записка	3951
	5/1-3.2-ПКР.ЭС	КНИГА 2. Графические материалы. Карты-схемы действующих и перспективных (на расчётный срок) электрических сетей напряжением 10-110 кВ. Принципиальные схемы действующих и перспективных (на расчётный срок) электрических сетей 10-110 кВ	3952

ТОМ 3 КНИГА 2 ГРАФИЧЕСКИЕ МАТЕРИАЛЫ

№№ п.п.	Наименование чертежа	Номер чертежа
1	2	3
1	Карта-схема действующих электрических сетей 10 кВ с.п. Казым М 1:4000	5/1-3.2-ПКР.ЭС-001
2	Принципиальная схема действующих электрических сетей 10 кВ с.п. Казым	5/1-3.2-ПКР.ЭС-002
3	Карта-схема проектируемых электрических сетей 10 кВ с.п. Казым М 1:4000	5/1-3.2-ПКР.ЭС-003
4	Принципиальная схема проектируемых электрических сетей 10 кВ с.п. Казым	5/1-3.2-ПКР.ЭС-004

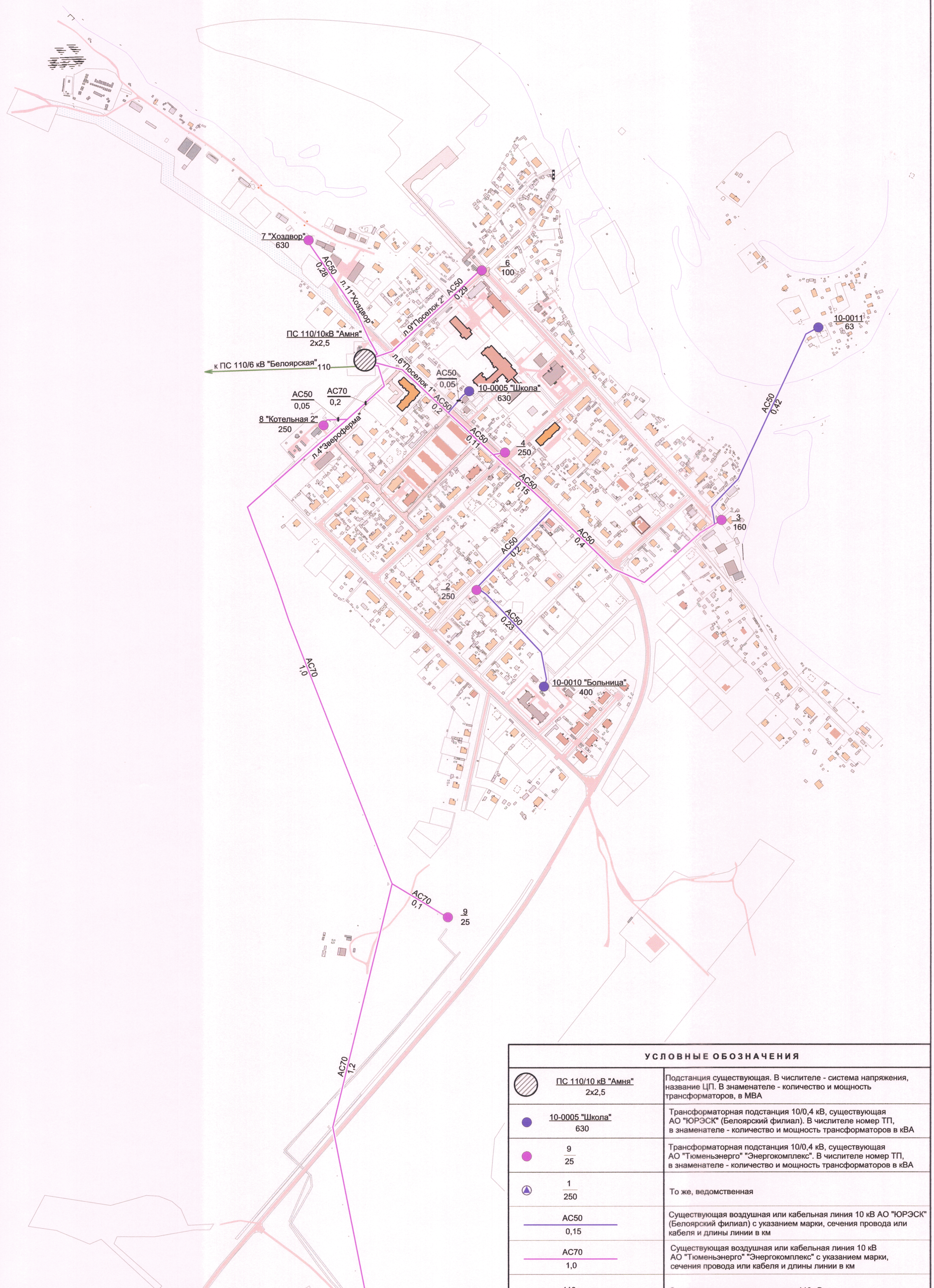

УСЛОВНЫЕ ОБОЗНАЧЕНИЯ	
ПС 110/10 кВ "Амня" 2х2,5	Подстанция существующая. В числителе - система напряжения, название ЦП. В знаменателе - количество и мощность трансформаторов, в МВА
10-0005 "Школа" 630	Трансформаторная подстанция 10/0,4 кВ, существующая АО "ЮРЭСК" (Белоярский филиал). В числителе номер ТП, в знаменателе - количество и мощность трансформаторов в кВА
9 / 25	Трансформаторная подстанция 10/0,4 кВ, существующая АО "Тюменьэнерго" "Энергокомплекс". В числителе номер ТП, в знаменателе - количество и мощность трансформаторов в кВА
1 / 250	То же, ведомственная
АС50 0,15	Существующая воздушная или кабельная линия 10 кВ АО "ЮРЭСК" (Белоярский филиал) с указанием марки, сечения провода или кабеля и длины линии в км
АС70 1,0	Существующая воздушная или кабельная линия 10 кВ АО "Тюменьэнерго" "Энергокомплекс" с указанием марки, сечения провода или кабеля и длины линии в км
110	Существующая воздушная линия 110 кВ

1. Чертеж выполнен на основании материалов АО "ЮРЭСК" (Белоярский филиал), АО "Тюменьэнерго" "Энергокомплекс".
2. Существующие электрические сети 10 кВ показаны по состоянию на 01.06.2017г.
3. Мощности трансформаторов ТП 10/0,4 кВ даны в кВА, ПС 110 кВ в МВА, длины линий в км.

Согласовано

Взам. инв. №

Подп. и дата

Инв. № подл.

Изм.	Кол.уч.	Лист	№док.	Подп.	Дата	5/1-3.2-ПКР.ЭС-001			
						Схема электроснабжения сельского поселения Казым			
Исполнил		Пивоварова				Действующее электроснабжение	Стадия	Лист	Листов
Н.контроль		Кожевников			08.17		-		1
						Карта-схема действующих электрических сетей 10-110 кВ М1:4000	СИБГИПРОКОММУНЭНЕРГО г. Новосибирск		

ПС 110/10 кВ "Амня"

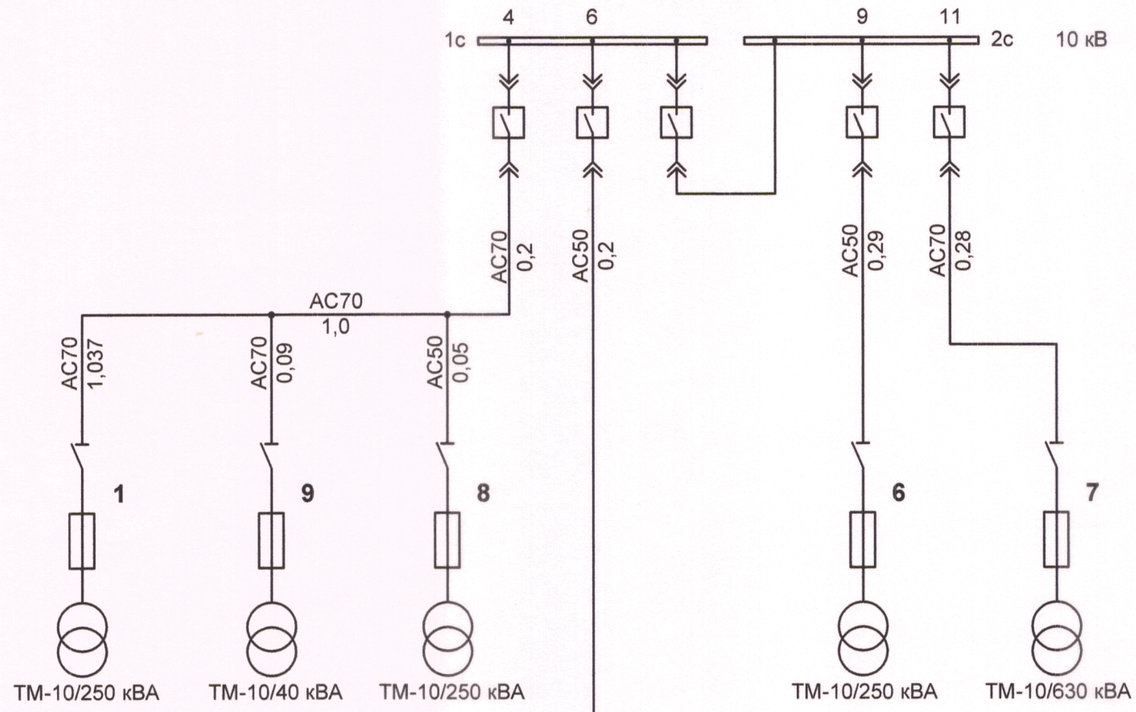

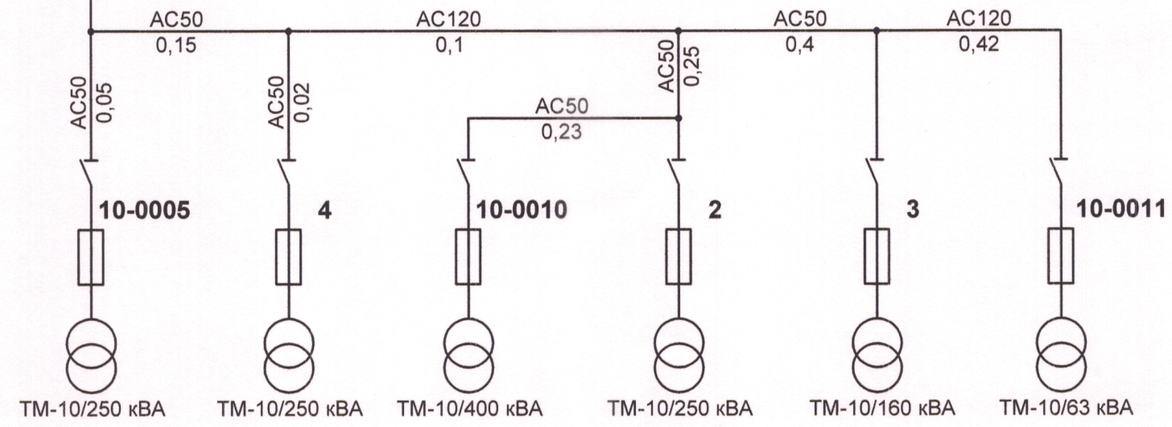

УСЛОВНЫЕ ОБОЗНАЧЕНИЯ

	Силовой трансформатор
	Линейный либо секционный разъединитель
	Выключатель нагрузки
	Силовой выключатель
	Предохранитель
	Кабельная либо воздушная ЛЭП

1 Чертёж выполнен на основании материалов филиала АО "ЮРЭСК" (Белоярский филиал).
2 Карта-схема действующих электрических сетей 10 кВ приведена на чертеже 5/1-3.2-ПКР.ЭС-001
3 Схема показана по состоянию на 01.06.2017г.
4 Положение коммутационных аппаратов (включён-отключён) показано условно.
5 Мощности трансформаторов ТП 10/0,4 кВ даны в кВА, длины линий в км

Изм.	Кол.уч.	Лист	№ док.	Подп.	Дата	5/1-3.2-ПКР.ЭС-002			
						Схема электроснабжения сельского поселения Казым			
Исполнил		Пивоварова				Действующее электроснабжение	Стадия	Лист	Листов
Н. контр.		Кожевников			08.17		-		1
						Принципиальная схема действующих электрических сетей 10 кВ	СИБГИПРОКОММУНЭНЕРГО г. Новосибирск		

Согласовано:
Взамен инв.№
Подпись и дата
Инв. № подл.

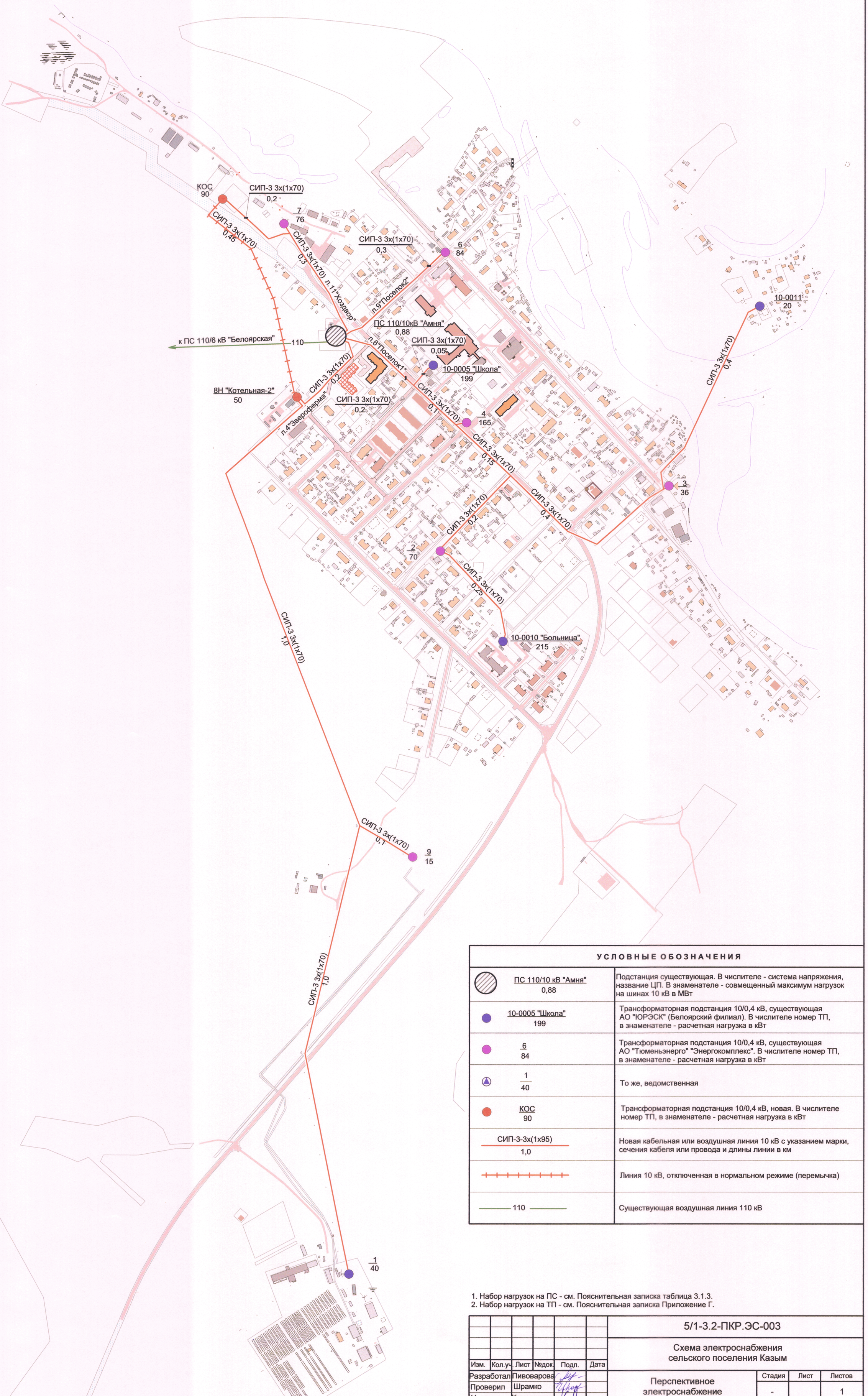

УСЛОВНЫЕ ОБОЗНАЧЕНИЯ

ПС 110/10 кВ "Амня" 0,88	Подстанция существующая. В числителе - система напряжения, название ЦП. В знаменателе - совмещенный максимум нагрузок на шинах 10 кВ в МВт
10-0005 "Школа" 199	Трансформаторная подстанция 10/0,4 кВ, существующая АО "ЮРЭСК" (Белоярский филиал). В числителе номер ТП, в знаменателе - расчетная нагрузка в кВт
6 84	Трансформаторная подстанция 10/0,4 кВ, существующая АО "Тюменьэнерго" "Энергокомплекс". В числителе номер ТП, в знаменателе - расчетная нагрузка в кВт
1 40	То же, ведомственная
КОС 90	Трансформаторная подстанция 10/0,4 кВ, новая. В числителе номер ТП, в знаменателе - расчетная нагрузка в кВт
СИП-3-3х(1х95) 1,0	Новая кабельная или воздушная линия 10 кВ с указанием марки, сечения кабеля или провода и длины линии в км
	Линия 10 кВ, отключенная в нормальном режиме (перемычка)
110	Существующая воздушная линия 110 кВ

1. Набор нагрузок на ПС - см. Пояснительная записка таблица 3.1.3.
2. Набор нагрузок на ТП - см. Пояснительная записка Приложение Г.

Изм.	Кол.уч.	Лист	№док.	Подп.	Дата	5/1-3.2-ПКР.ЭС-003			
						Схема электроснабжения сельского поселения Казым			
Разработал		Пивоварова				Перспективное электроснабжение	Стадия	Лист	Листов
Проверил		Шрамко					-		1
Н. контр.		Кожевников							
ГИП		Кожевников			08.17	Карта-схема перспективных (на расчётный срок) электрических сетей 10-110 кВ М1:4000	СИБГИПРОКОММУНЭНЕРГО г. Новосибирск		

Согласовано

Взам. инв. №

Подп. и дата

Инв. № подл.

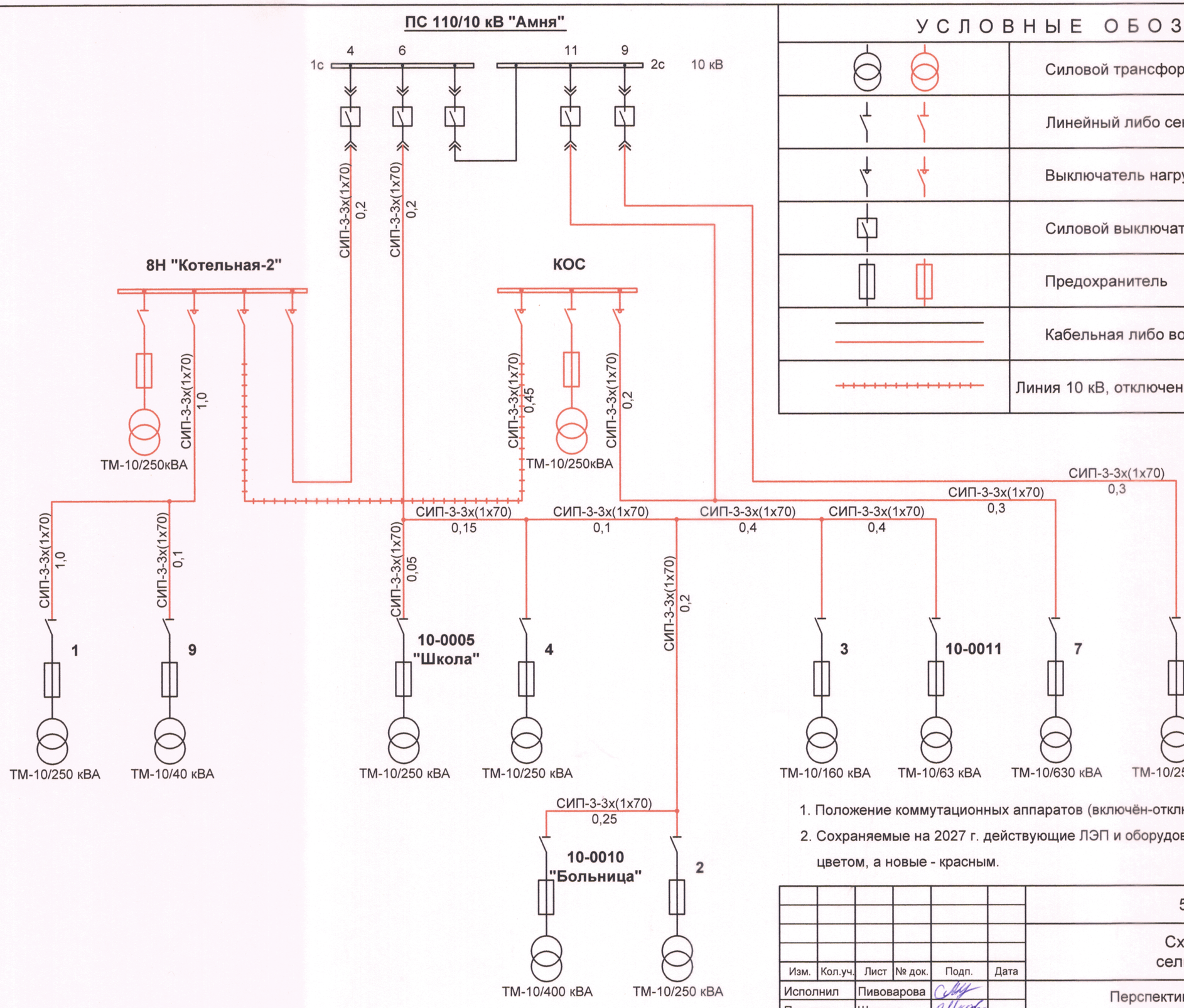

УСЛОВНЫЕ ОБОЗНАЧЕНИЯ

	Силовой трансформатор
	Линейный либо секционный разъединитель
	Выключатель нагрузки
	Силовой выключатель
	Предохранитель
	Кабельная либо воздушная ЛЭП
	Линия 10 кВ, отключенная в нормальном режиме (перемычка)

1. Положение коммутационных аппаратов (включён-отключён) показано условно.
2. Сохраняемые на 2027 г. действующие ЛЭП и оборудование ТП показаны чёрным цветом, а новые - красным.

Согласовано:

Взамен инв.№

Подпись и дата

Инв. № подл.

Изм.	Кол.уч.	Лист	№ док.	Подп.	Дата
Исполнил		Пивоварова			
Проверил		Шрамко			
Н. контр.		Кожевников			
ГИП		Кожевников			

5/1-3.2-ПКР.ЭС-004

Схема электроснабжения сельского поселения Казым

Перспективное электроснабжение	Стадия	Лист	Листов
	-		1
Принципиальная схема перспективных (на расчётный срок) электрических сетей 10 кВ	СИБГИПРОКОММУНЭНЕРГО г. Новосибирск		